FELINEA 1500 11500LM 4K ON/OFF LINSSI ASY AV 73W IP20 K RAL9003

Tuotekoodi: FLN150011340900

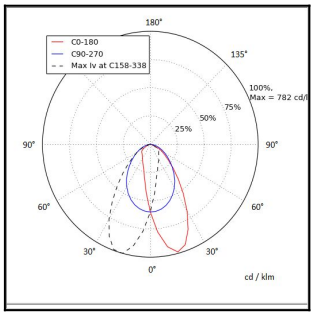

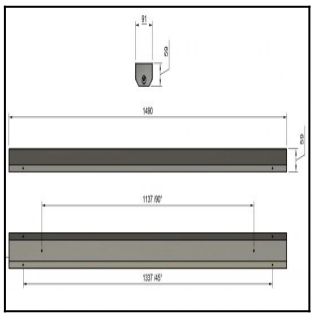

TUOTETIEDOT

Valovirta	11500 lm
Värilämpötila	4000K
Ottoteho	73W
lm/W	146 lm/W
MAcAdam	3
Värintoistoindeksi	>80
Optiikka	ASY
Häikäisysuojan materiaali	PMMA
Valonlähde	LED
AV/YV	100 / 0 %
Ta=C°	45 C°
Elinikä LxBy	100.000h L80B50
Jännite	220/240V
Ketjutettavuus	3 x 2,5mm²
Liitäntälaite	on/off
Liitäntälaiteiden määrä	1
Johdonsuoja C10/C16	16/26
Johdonsuoja B10/B16	9/15
IP-luokka	20
Rungon materiaali	Maalattu sä-si teräs
Pituus	1490 mm
Leveys	91 mm
Korkeus	59 mm
Kiinnitysväli 90°	1137 mm
Kiinnitysväli 45°	1377 mm
Paino	3,5 Kg