SAINT 580 4000LM 4K ON/OFF OP 120° AV 29W IP20 K RAL9003

Tuotekoodi: STK058040240000

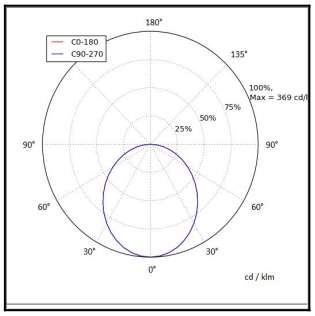

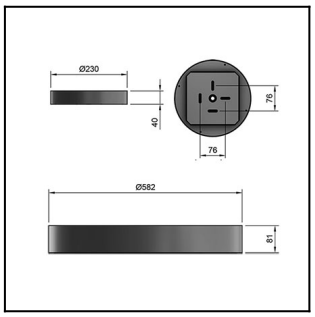

TUOTETIEDOT

Valovirta	4000 lm
Värilämpötila	4000K
Ottoteho	29W
lm/W	138 lm/W
MAcAdam	3
Värintoistoindeksi	>80
Optiikka	Opaali
Häikäisysuojan materiaali	PMMA
Valonlähde	LED
AV/YV	100 / 0 %
Ta=C°	45 C°
Elinikä LxBy	100.000h L80B50
Jännite	220/240V
Ketjutettavuus	3 x 2,5mm²
Liitäntälaite	on/off
Liitäntälaiteiden määrä	1
Johdonsuoja C10/C16	28/46
Johdonsuoja B10/B16	17/28
IP-luokka	20
Rungon materiaali	Maalattu sä-si teräs
Pituus	582 mm
Leveys	582 mm
Korkeus	92 mm
Kiinnitysväli 90°	75×75 mm, 70×300 mm
Paino	7 Kg