SAINT 580 5500LM 4K ON/OFF MP120° AV 44W IP20 K RAL9003

Tuotekoodi: STK058055240100

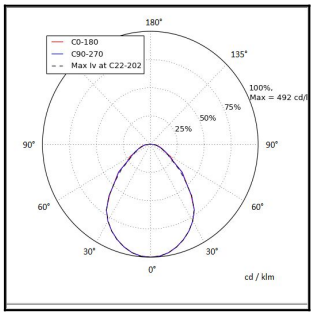

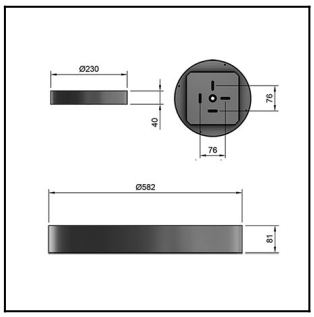

TUOTETIEDOT

Valovirta	5500 lm
Värilämpötila	4000K
Ottoteho	44W
lm/W	125 lm/W
MAcAdam	3
Värintoistoindeksi	>80
Optiikka	mikroprisma (MP)
Häikäisysuojan materiaali	PMMA
Valonlähde	LED
AV/YV	100 / 0 %
Ta=C°	45 C°
Elinikä LxBy	100.000h L80B50
Jännite	220/240V
Ketjutettavuus	3 x 2,5mm²
Liitäntälaite	on/off
Liitäntälaiteiden määrä	1
Johdonsuoja C10/C16	28/46
Johdonsuoja B10/B16	17/28
IP-luokka	20
Rungon materiaali	Maalattu sä-si teräs
Pituus	582 mm
Leveys	582 mm
Korkeus	92 mm
Kiinnitysväli 90°	75×75 mm, 70×300 mm
Paino	7 Kg